Technics & Applications

Préserver l'esthétisme de votre piscine…

Montage classique dans une niche

Pour piscines à construire ou en rénovation

Esthétisme, discrétion, sécurité

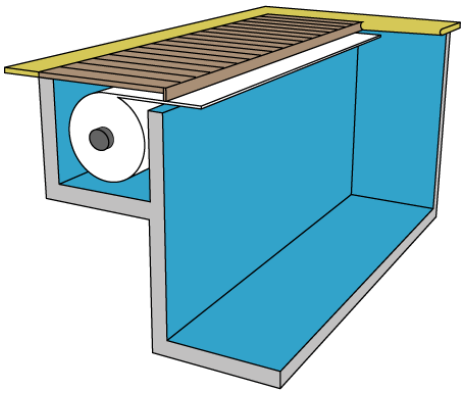

Le volet automatique est simplement installé dans une niche en bout de piscine

Un volet automatique permet d'assurer une piscine plus propre, plus sûre et mieux tempérée. Il s'agit donc d'un équipement aux fonctionnalités importantes lorsque le bassin est fermé.

Aquatop s'intègre dans une niche séparée du bassin par un mur de séparation. Cette niche accueille le mécanisme qui se trouve dissimulé sous un caillebotis en bois, porté par une poutrelle en inox ou en aluminium.

Pour les piscines existantes, il est possible de placer une cloison de séparation à la couleur souhaitée.

Couverture automatique dans une niche immergée

Installation sur piscine à construire ou existante

Pour largeur piscine jusqu'à 12m…

Le volet est installé dans une niche en bout de piscine, côté skimmer. Une poutre en inox AISI 304L ou en aluminium anodisée 25 microns, vient supporter un caillebotis en IPE qui assure la fermeture du bac à volet de manière à permettre un accès en permanence. Le bois est un grand classique mais T&A peut livrer des plaques PVC à carreler ou une structure spéciale pour porter des pierres par exemple. Le volet immergé en niche fonctionne avec un moteur immergé dans l'axe (scuba drive) ou bien déporté dans un puit moteur sec.

Aquatop permet une finition parfaite grâce à ses différentes possibilités.

On note que le volet est installé en bout de piscine dans une niche adaptée pour un niveau d'eau haut ajusté à 11-12 cm sous la margelle

Avec un caillebotis sur élevé, votre niveau d'eau peut être remonté pour une grande esthétique jusqu'à 5 cm sous margelles.

Sécurité enfants – NF P 90-308

Conforme à la norme NF P 90-308, ce volet répond aux exigences de la loi sur la sécurité des piscines. Lorsque le bassin est fermé, il est important de verrouiller le tablier à l'aide d'accroches de sécurité disposées sur la largeur opposée au mécanisme. Ce dispositif permet de répondre à l'objectif de résistance au poids de 100kg.

Les télécommandes sans fil, les lames solaires ou transparentes, les piscines à débordement ne sont pas compatibles avec la norme NF P 90-308. Votre revendeur peut vous orienter dans votre choix pour rester en conformité avec la législation en vigueur.

Technics & Applications
Klaus Michael Kuehnelaan 9
B-2440 GEEL – Belgique
Tel : + 32 14 23 74 95 – Fax + 32 14 23 74 96
Agence France : 0 810 36 24 99 (appel local)
Info@aquatop.be

www.t-and-a.be

Informations à lire attentivement :

La couverture AquaTop est destinée à empêcher l'accès de la piscine aux enfants de moins de 5 ans. **Période d'utilisation** : toutes saisons, excepté en période de grêle. La piscine doit conserver son niveau d'eau durant l'hiver**. Dimensions du bassin** : largeur de 3m à 12m, longueur de 6m à 35m, escalier roman de 2m et plus. Temps de manœuvre pour piscine 8x4m : 3 minutes, verrouillage ou déverrouillage des attaches de sécurité 30 secondes pour le système manuel, instantané pour le système automatique TopLock. **Conditionnement d'une couverture de 8x4m** : palette de 4.15m de long, 63cm de large, 68cm de haut. Environ 300kg. **Utilisation** : 1 personne est capable de commander la couverture, d'attacher et de détacher les attaches de sécurité, sans effort physique. Cette couverture ne se substitue pas au bon sens ni à la responsabilité individuelle. Elle n'a pas pour but de se substituer à la vigilance des parents et / ou des adultes responsables, qui demeure le facteur essentiel pour la protection des jeunes enfants. Le jeu maximum entre les lames et le bassin est de 7cm. Les couvertures AquaTop sont installées par des professionnels de la piscine qui pourront vous conseiller pour une solution adaptée à votre piscine.

Dimensionnement – Préparations du projet

Niche avec poutre en inox :

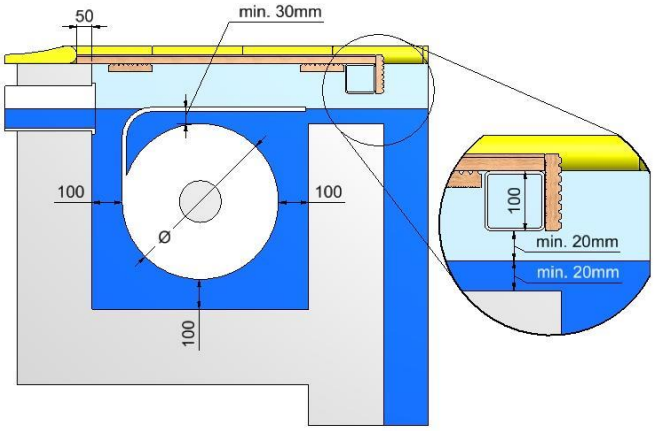

Niche avec poutre en aluminium :

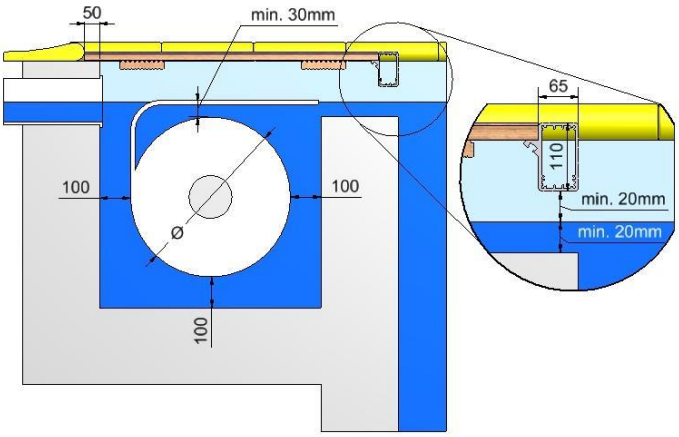

Dimension de la niche en mm :

Largeur = D + 100 + 100

Hauteur = D + 130 + niveau d'eau sous arase

Diamètre D du rouleau selon la longueur du tablier total (avec la réserve)

Longueur du tablier (m) incl. Escalier	6	8	10	12	14	16	20	25
Diamètre (en mm) du rouleau enroulé lames 60x14mm	420	480	520	580	610	640	705	780
Diamètre (en mm) du rouleau enroulé lames 67,5x16,5mm	440	500	540	600	640	680	720	820

(*) Le diamètre D exact du rouleau est mentionné dans le devis

Câblage électrique :

- Coffret électrique / moteur : 2x4mm² + 6x0,75mm²
- Coffret électrique / commande à clé : 4x0,75mm²
- Alimentation électrique : 10A - 220V - 3x1.5mm²

Pièces à sceller pour ce type de projet :

Passe Paroi pour mur béton – Moteur Externe

Longueur du passe paroi (mm)	Max. largeur du mur en mm (puits béton)	**Code Article** moteur 120/250 Nm	**Code Article** Moteur 500 NM
250	220	AT-002116	AT-002843
300	270	AT-002059	AT-002844
350	320	AT-001977	AT-002845
400	370	AT-002060	AT-002846
500	470	AT-002061	AT-002847
600	570	At-002062	AT-002848

Passe Paroi pour paroi mince

Description	Code Article
Passé paroi pour une piscine avec une paroi mince et moteur externe :	
- Avec puits moteur en béton	AT-001924
- Avec puits moteur en pvc	AT-001925

Passe Paroi pour moteur dans l'axe

Description	Code Article
Passe-paroi pour câble scuba drive	AT-002065

Attention ! Dans votre devis est indiqué M500 pour les montages nécessitant un moteur de 500Nm. Dans ce cas il convient de commander le passe paroi adapté. Demander conseil à T&A en cas de doutes.

TOP'LOCK

Kit compresseur TopLock	AT-002687	TopLock	AT-002688

Informations

Piscine à débordement :

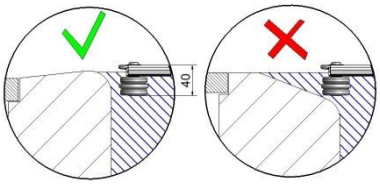

Pour une piscine débordante, la forme du débordement est importante. Veillez que les lames soient retenues latéralement pour éviter tout blocage sur le côté débordant.

RAPPEL : Une piscine à débordement n'est pas conforme à la norme NF P 90-308

Traitement au sel :

Prévoir une carte relais (AT-002451) pour donner l'information à l'électrolyseur de diminuer la production de chlore bassin fermé.

Nombres d'accroches de Sécurité :

Pour ce type de projet les accroches ne sont pas nécessaires du coté enroulement

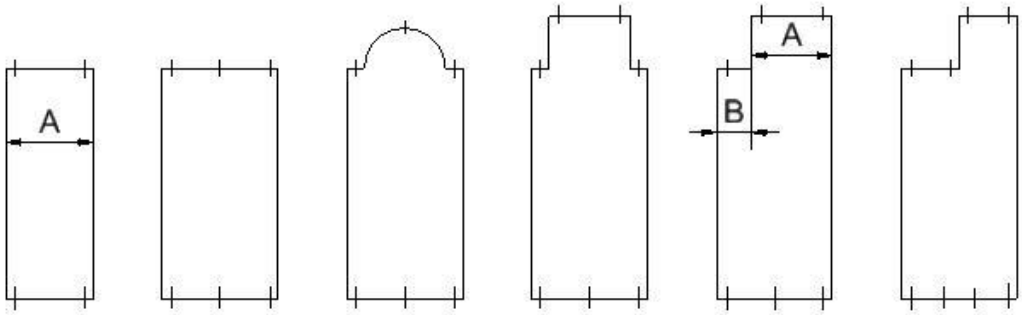

	A (m)				***B (m)***		
Dimensions (m)	= 3	3 - 5	5 - 7	= 7	< 1	< 2	≥ 2
Accroches:	2	3	4	5	1 au milieu	1 à 500mm Du mur	Idem A

Informations consommateur

Modèle : Aquatop
Couverture de sécurité de piscine destinée à empêcher l'accès de la piscine aux enfants de moins de 5ans.
Période d'utilisation : Toutes saisons, excepté en période de grêle. La piscine doit conserver son niveau d'eau durant l'hiver.
Dimension du bassin : largeur de 3m à 10m, longueur de 6m à 25m + escalier roman de 2m et plus.
Temps de manœuvre pour une piscine de 4 x 8m : 3 minutes, verrouillage ou déverrouillage des attaches : 30 secondes pour la version manuelle, instantanée avec Top'Lock.
Conditionnement d'une couverture de 4 x 8m : 300 kg, 2.7 m³
Utilisation : 1 personne est capable de commander la couverture automatique et attacher/détacher les sécurités, sans effort physique.
Cette couverture ne se substitue pas au bon sens ni à la responsabilité individuelle. Elle n'a pas pour but non plus de se substituer à la vigilance des parents et/ou des adultes responsables, qui demeure le facteur essentiel pour la protection des jeunes enfants.

En nous fournissant le plan du bassin reprenant la longueur et la largeur mesurées tous les mètres, le volet est correctement ajusté au bassin. Le jeu entre l'intérieur du bassin et le bord du volet doit être au maximum de 7 cm. Les couvertures Aquatop sont installées par des installateurs professionnels ou par des constructeurs de piscines. Ils vous conseilleront sur toutes les solutions possibles pour votre piscine.
GARANTIE : 3ans

Avant de démarrer votre projet, demander auprès de T&A le dossier technique de préparation de chantier.